Istruzioni di montaggio

Set di collegamento gas combusti per scambiatore di calore

Note generali

Con il set di collegamento gas combusti è possibile installare la caldaia e lo scambiatore di calore sfalsati ad esempio di 90° l'uno rispetto all'altro.

A tale scopo è necessaria una curva del tubo gas combusti in base alle misure riportate nella **tab. 1, pagina 2**, da installare a carico del committente.

E' inoltre necessario un set di collegamento gas combusti.

I manicotti d'ermetizzazione del tubo gas combusti sono progettati per tubi con uno spessore di parete da 2 a 3 mm.

E' necessario prevedere spazio sufficiente per il montaggio, la pulizia e la manutenzione dello scambiatore di calore. A tale scopo installare eventualmente un tubo integrativo, per garantire la distanza L_A e la lunghezza L_E (a seconda della situazione di installazione) (**fig. 2, pagina 2**).

Le dimensioni di posa si riferiscono al basamento della caldaia senza rivestimento e ai piedini di posa dello scambiatore di calore.

Per l'installazione di un tubo integrativo è necessario un ulteriore set di collegamento gas combusti.

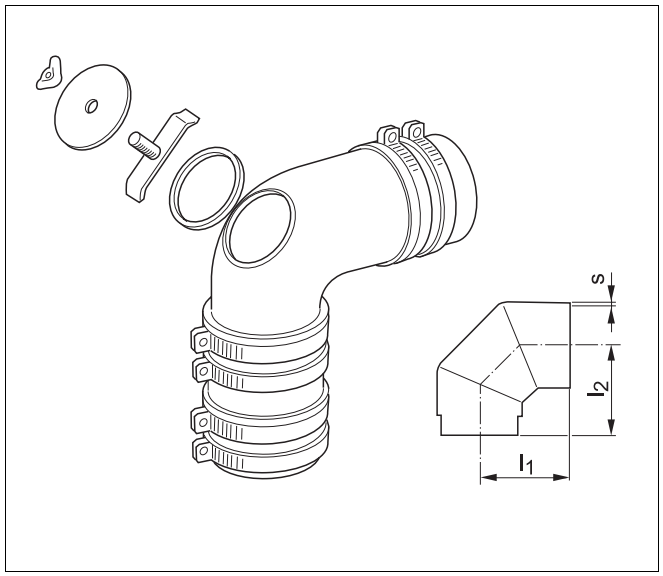

Fig. 1 Esploso curva tubo gas combusti

Pos. 1: *Curva tubo gas combusti*

Pos. 2: *Coperchio di pulizia*

Pos. 3: *Nastro ermetizzante in silicone*

Volume di fornitura

1 x Manicotto di ermetizzazione del tubo gas combusti

2 x Fascette

1 x Nastro ermetizzante in silicone

1 x Istruzioni di montaggio

Curva tubo gas combusti

Diametro nominale mm	$l_1 = l_2$ mm	Spessore di parete s mm
150	213	2
180	216	2
200	230	2
250	262	2
300	290	2
360	315	2
400	340	3

Tab. 1

ATTENZIONE!

ANOMALIA DI FUNZIONAMENTO

in seguito a curva del tubo gas combusti anermetica.

- Per l'apertura di pulizia nella curva del tubo gas combusti utilizzare una guarnizione in silicone resistente alla sovrapressione.

- Rimuovere i residui della vecchia guarnizione.
- Rimuovere la striscia di protezione dal nastro ermetizzante in silicone (fig. 1, **pos. 3**).
- Incollare il nastro ermetizzante in silicone sul coperchio di pulizia facendo combaciare a cerchio l'inizio e la fine del nastro.
- Chiudere l'apertura di pulizia.

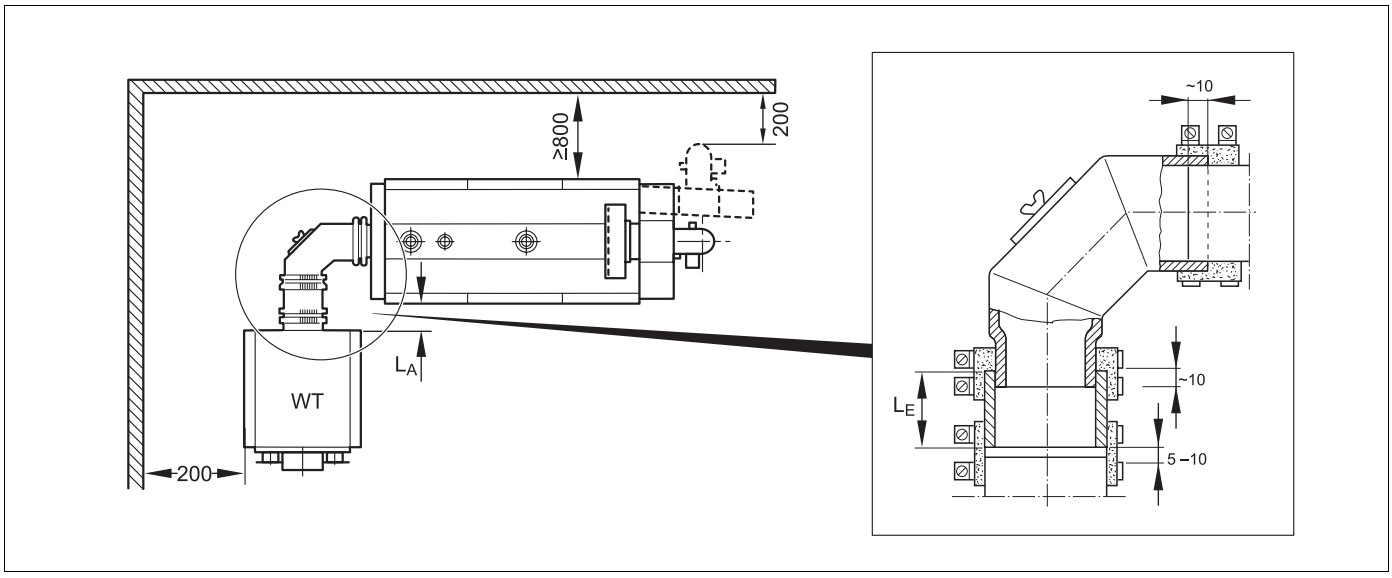

Fig. 2 Distanze (misure in mm)

WT = Scambiatore di calore